L6D

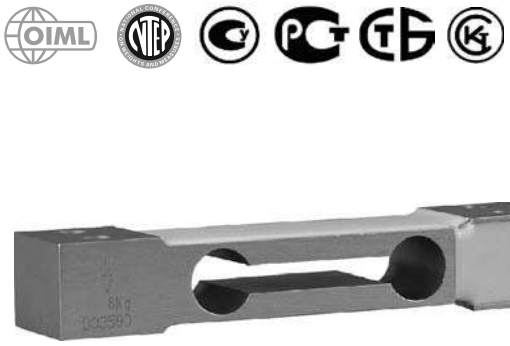

L6D – тензометрический датчик одноточечного типа. Одноточечный тип датчиков применяется для изготовления весов и весоизмерительных систем на одном датчике, в основном применяется при изготовлении торговых, напольных весов, а также дозирующего оборудования. Полимерная заливка измерительных элементов обеспечивает класс защиты тензодатчика **IP65**.
Благодаря высоким метрологическим характеристикам этот тип датчиков находит широкое применение во многих промышленных системах весоизмерения.
Выбор датчика зависит от размеров платформы, рекомендуемый максимальный размер грузоприемной платформы составляет: **250x350мм**

Основные особенности:
- Нагрузка: от **2.5кг до 50кг**
- Материал исполнения: **алюминиевый сплав**
- Рекомендуемый максимальный размер платформы: **250x350мм**
- Класс защиты: **IP65**
- Гарантия: **24 месяца**

IP65

Технические характеристики:

Максимальная нагрузка	кг	2.5/3/5/6/8/10/15/20/30/35/40/50		
Класс точности		C3D	C3	C3G
Максимальное количество поверочных интервалов	nmax	2500	3000	4000
Минимальный поверочный интервал	Vmin	Emax/5000	Emax/7000	Emax/11000
Общая ошибка	(%НПВ)	⩽±0.030	⩽±0.020	⩽±0.015
Ползучесть	(%НПВ/30min)	⩽±0.020	⩽±0.0167	⩽±0.0125
Температурное отклонение чувствительности	(%НПВ/10℃)	⩽±0.021	⩽±0.0175	⩽±0.0131
Температурное отклонение нуля	(%НПВ/10℃)	⩽±0.028	⩽±0.020	⩽±0.0127
Выходная чувствительность	(мВ/В)	2.0±0.2		
Входное сопротивление	(Ом)	409±6/1065±15		
Выходное сопротивление	(Ом)	350±3/1000±10		
Сопротивление изоляции	(МОм)	⩾5000(50VDC)		
Баланс нуля	(%НПВ)	2		
Диапазон термокомпенсации	(℃)	-10～+40		
Рабочий диапазон температур	(℃)	-35～+70		
Диапазон напряжения питания	(В)	5～12(DC)		
Максимально допустимое напряжение питания	(В)	18(DC)		
Предельная нагрузка	(%НПВ)	150		
Разрушающая нагрузка	(%НПВ)	300		
Угловая коррекция		0.02% значения нагрузки/100мм		

Монтажно-габаритные размеры мм (в дюймах)

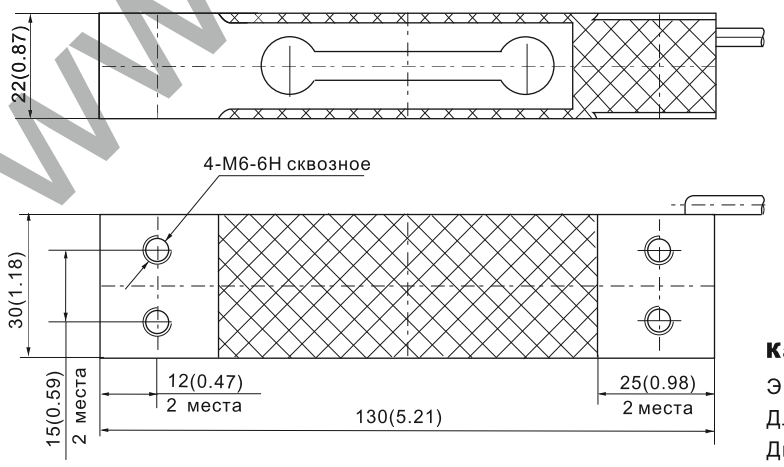

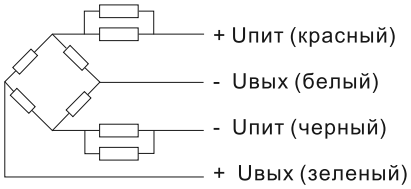

Выходное сопротивл.	Uпит		Uвых		Экран
	+	—	+	—	
1000(Ом)	К	Б	З	Ч	прозрачный
350(Ом)	К	Ч	З	Б	

Кабель:

Экранированный, 4-х жильный, ПВХ.
Длина кабеля: 0.40±0.05м
Диаметр кабеля: 3.8±0.2мм

www.zemicusa.info